## DETALLE 1
MURO EN SUPERBOARD

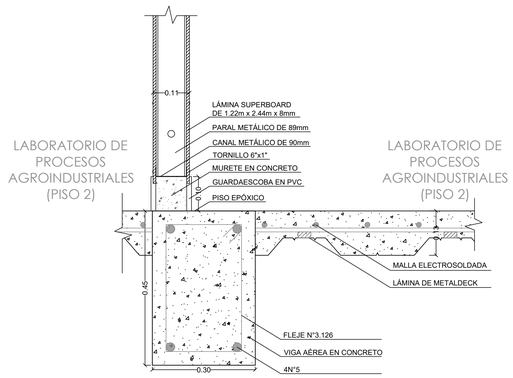


VISTO EN CORTE

NOTA: EN TODOS LOS MUROS DE SUPERBOARD LOS PARALES DEBERÁN SER INSTALADOS CADA 40cm.

## DETALLE 2
REJILLA DE DESAGÜE

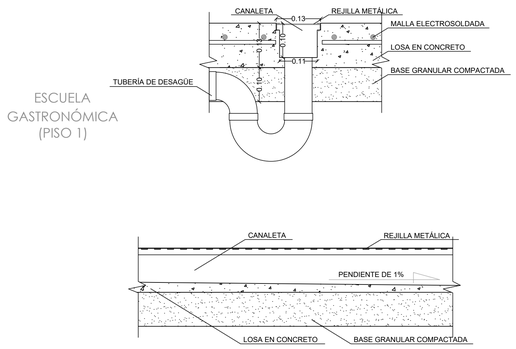


VISTO EN CORTE

## DETALLE 3
ANTEPECHO EN LADRILLO Y ALFAJÍA EN CONCRETO

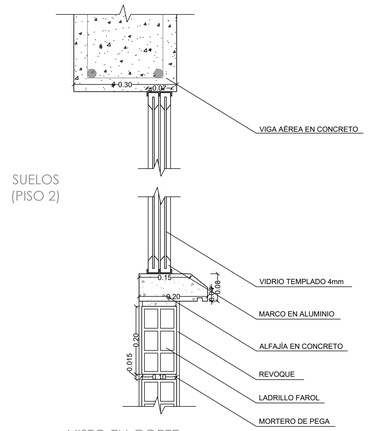


VISTO EN CORTE

## DETALLE 4
MURO BAJO PARA CONEXIONES ELÉCTRICAS

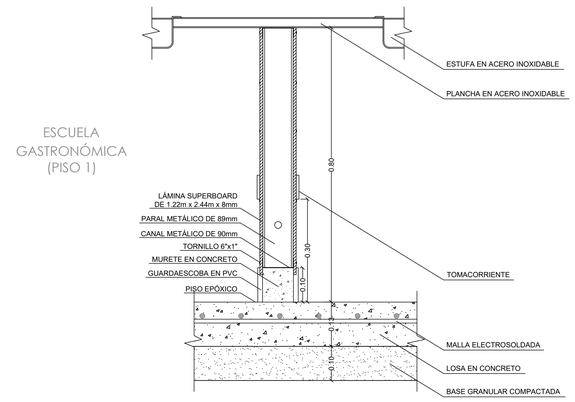


VISTO EN CORTE

## DETALLE 5
INSTALACIÓN DE PUERTAS Y VENTANAS

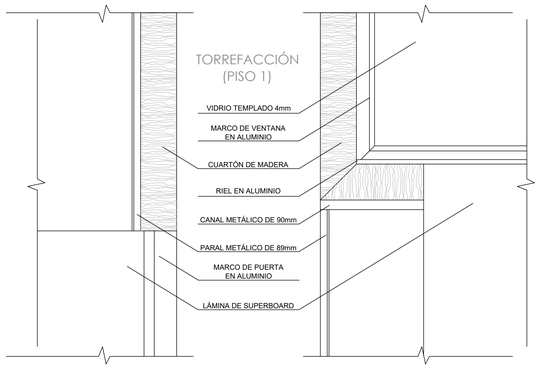


VISTA EN ALZADO

NOTA: PARA LA INSTALACIÓN DE LAS PUERTAS Y LAS VENTANAS SE DEBE REALIZAR UN MARCO ALREDEDOR DEL VANO EN CUARTONES DE MADERA.

## DETALLE 6
DESAGÜE DE DUCHA LAVAOJOS

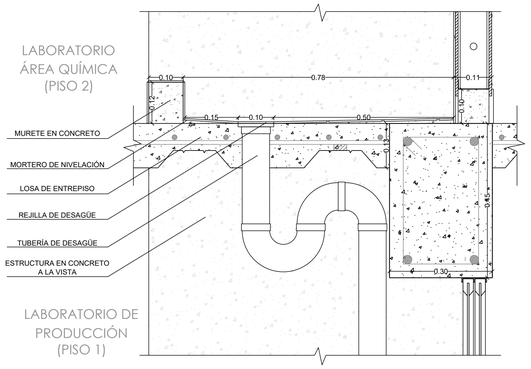


VISTO EN CORTE

## DETALLE 7
MURO DOBLE

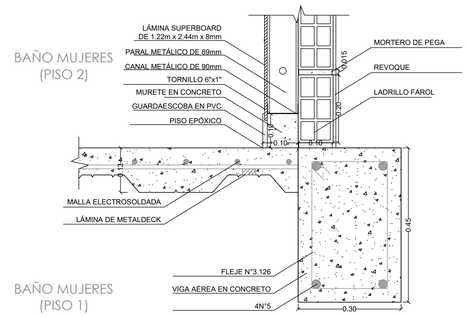


VISTO EN CORTE

## DETALLE 8
BARANDA Y ESCALERA

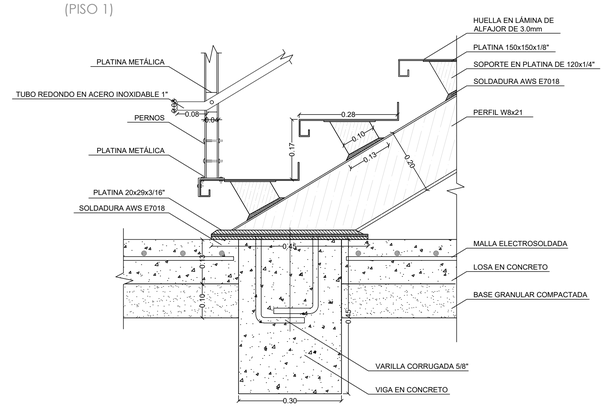


VISTO EN CORTE

## DETALLE 9
INSTALACIÓN DE PUERTA PLEGABLE

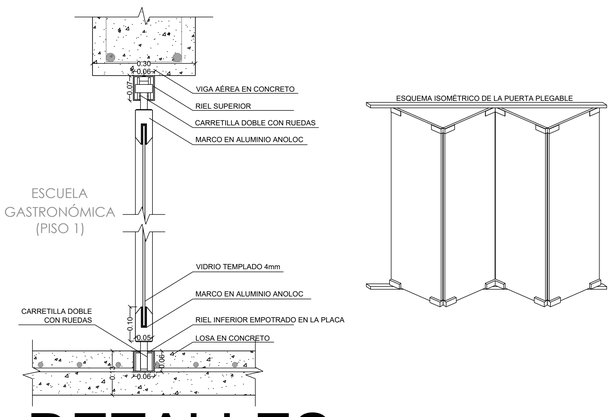


VISTO EN CORTE

## DETALLE 10
VENTANA CON VIDRIO DOBLE

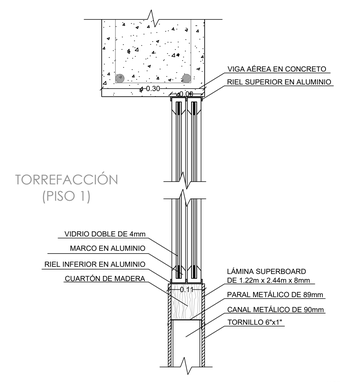


VISTO EN CORTE

NOTA: EN EL ÁREA DE TORREFACCIÓN SE DEBEN INSTALAR VENTANAS CON DOBLE VIDRIO DEBIDO A LOS ALTOS NIVELES DE RUIDO QUE PUEDEN GENERAR LAS MÁQUINAS UBICADAS REQUERIDAS.

## DETALLE 11
MURO EN SUPERBOARD INCLINADO

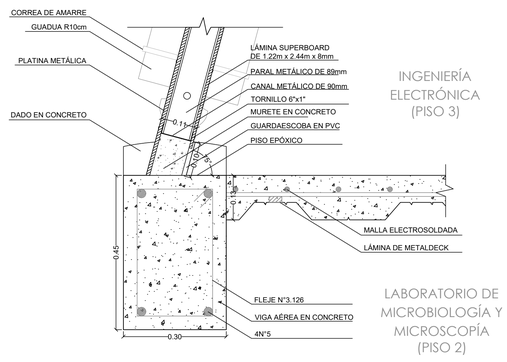


VISTO EN CORTE

## DETALLE 12
DIVISIÓN EN ALUMINIO

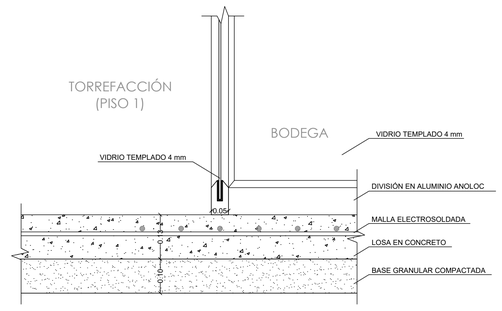


VISTO EN CORTE

# DETALLES

Universidad Tecnológica de Pereira

| PROYECTO: | DISEÑO: | DISEÑO ESTRUCTURAL: | DIBUJO: | CONTIENE: | FECHA: | ARCHIVO | CONVENCIONES | FIRMA REPRESENTANTE LEGAL - UTP | ESCALA: |
|---|---|---|---|---|---|---|---|---|---|
| **LABORATORIOS MULTIFUNCIONALES**<br>UNIVERSIDAD TECNOLÓGICA DE PEREIRA. | **KATHERINE RODRIGUEZ MEJIA**<br>*Mat.Prof. No. A184502010-1088264559*<br>Arquitecta<br>COLABORADORES:<br>**JHON EDWIN VÉLEZ GONZÁLEZ**<br>Arquitecto | **ING. JAIME IDARRAGA MARIN**<br>*Mat prof. 25295 CDS*<br>DISEÑO HIDROSANITARIO:<br>**ING. LUIS GONZAGA MONTES GALVIS**<br>*Mat prof. 17202-81186 CDS*<br>DISEÑO ELÉCTRICO:<br>**ING. PABLO A MORALES JARAMILLO**<br>*Mat prof. 205-76207CDS* | **JHON EDWIN VÉLEZ GONZÁLEZ**<br>Arquitecto<br>MODIFICACIONES:<br>**DISEÑO BAMBU** | **DETALLES CONSTRUCTIVOS** | **JUNIO DE 2018**<br>**OCTUBRE DE 2018 - VERSIÓN 2.0**<br>**NOVIEMBRE DE 2018 - VERSIÓN 3.0**<br>**MAR DE 2019 - VERSIÓN 7.0** | 1. PLANOS ARQ - LABORATORIOS ESCUELA GASTRONÓMICA - Mar 2019 v7.0.dwg | **MURO EN SUPERBOARD**<br>**MURO EN LADRILLO MACIZO**<br>**MURO CORTAFUEGO EN LADRILLO MACIZO**<br>**MURO BAJO EN DRYWALL h: 0.80m** | | **1/10**<br>PLANO No.<br>**ARQ 13/14** |