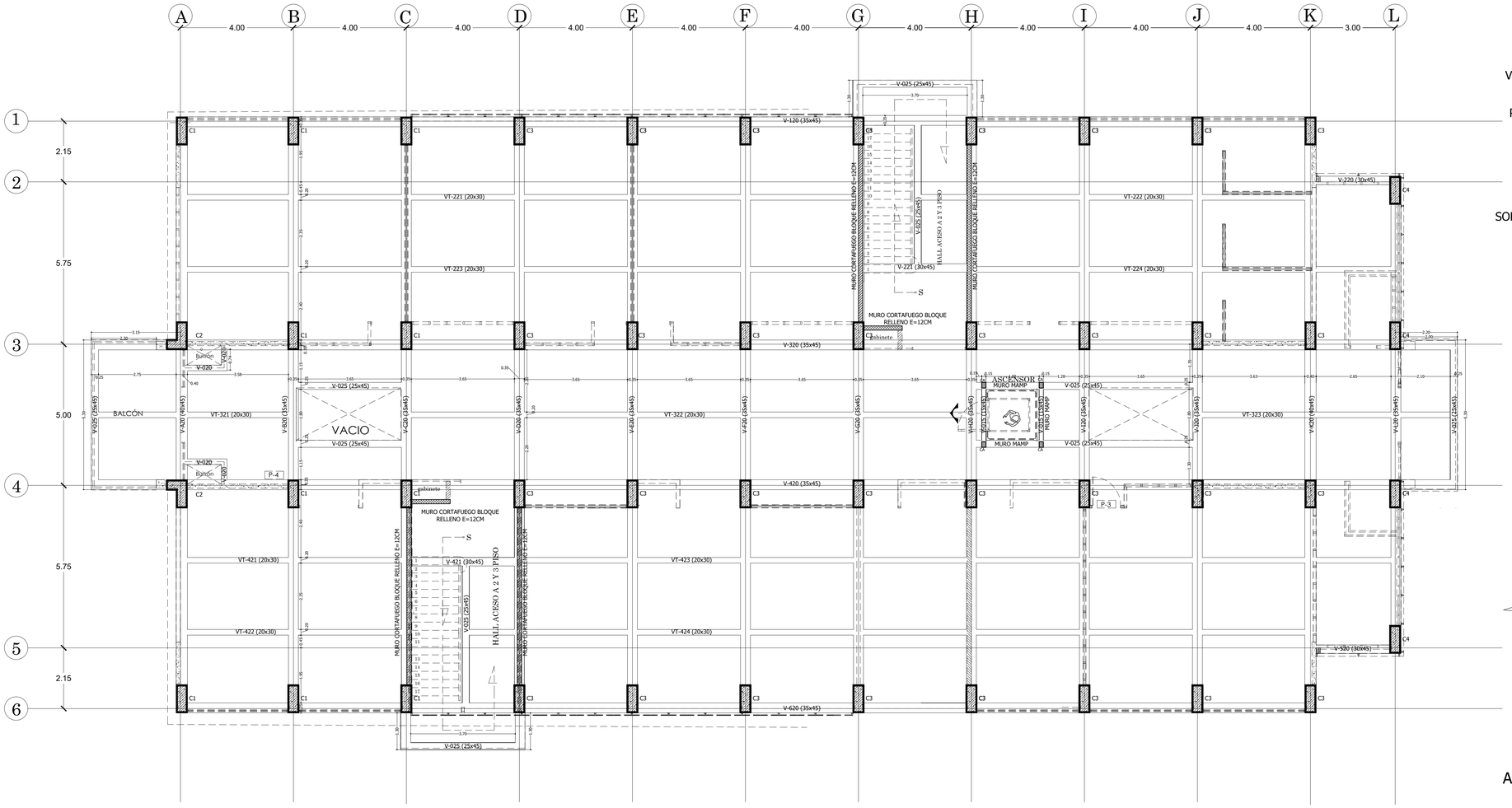


PLANTA ESTRUCTURAL NIVEL +3.18

## VISTA EN PLANTA

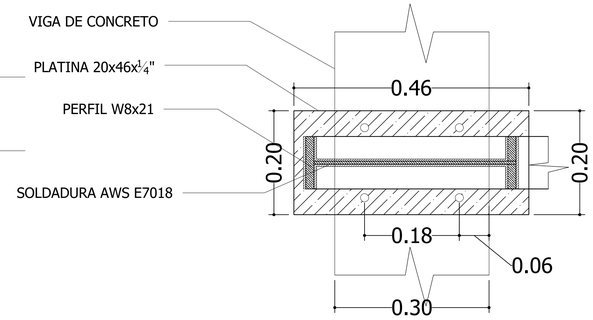


## VISTA EN ALZADO

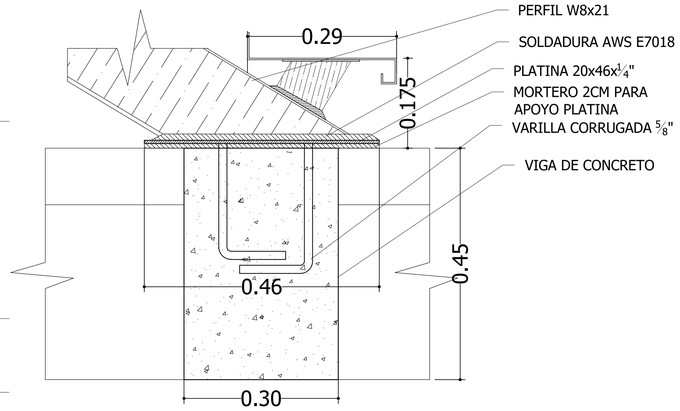


-DETALLE 3
ANCLAJE PERFIL W8X21 EN VIGA DE CONCRETO
ESCALA 1:5

## VISTA EN ALZADO

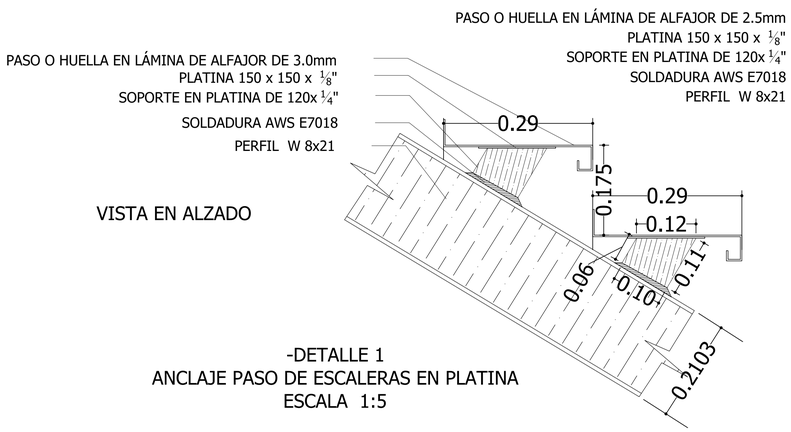


-DETALLE 1
ANCLAJE PASO DE ESCALERAS EN PLATINA
ESCALA 1:5

## VISTA EN PLANTA

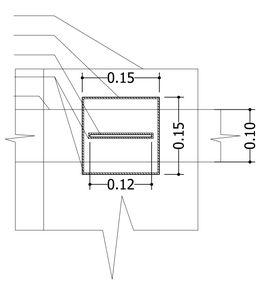


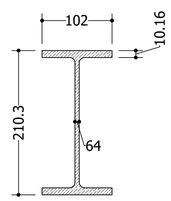


DETALLE PERFIL PARA ESCALERA
W 8x21

ASTM-A500
fy=3500 kg/cm2
Peso= 31.3kg/m
ESCALA 1:2.5

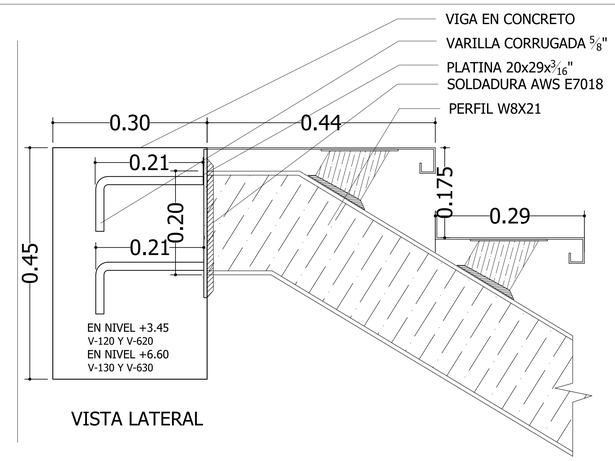


## VISTA LATERAL

## VISTA EN ALZADO

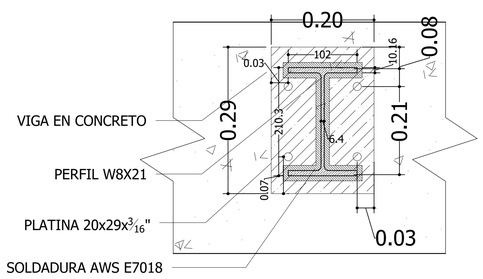


-DETALLE 2
ANCLAJE PERFIL METALICO A VIGA EN CONCRETO
ESCALA 1:5

| | | | | | | | | |
|---|---|---|---|---|---|---|---|---|
| Universidad Tecnológica de Pereira | PROYECTO<br>**LABORATORIOS MULTIFUNCIONALES**<br>UNIVERSIDAD TECNOLÓGICA DE PEREIRA. | DISEÑO<br>**KATHERINE RODRIGUEZ MEJIA**<br>Mat.Prof. No. A184502010-1088264559<br>Arquitecta<br>**ROGER MARTINEZ DIAZ.** *Arquitecto Paisajista*<br>**ORLANDO MUÑOZ S.** *Arquitecto*<br>**JULIO CESAR PEDRAZA QUINTERO** *Arquitecto*<br>**FRANCISCO HOYOS** *Arquitecto* | DISEÑO ESTRUCTURAL:<br>**JAIME IDARRAGA MARIN** *Mat prof. 25295 CDS*<br>COLABORÓ:<br>**SERGIO GONZALEZ GORDON** *Mat prof. 17202-330158 CLD*<br>DISEÑO HIDROSANITARIO:<br>**ING. LUIS GONZAGA MONTES GALVIS** *Mat prof. 17202-81186 CDS*<br>DISEÑO ELECTRICO:<br>**ING. PABLO A MORALES JARAMILLO** *Mat prof. 205-76207CDS* | DIBUJO:<br>**SERGIO GONZALEZ GORDON** *Mat prof. 17202-330158 CLD*<br>**NATALIA GRISALES YEPES** *Arquitecta*<br>MODIFICACIONES: | CONTIENE<br>**-PLANTA ESTRUCTURAL NIVEL +3.45**<br>-VISTA EN PLANTA ESCALERA METPALICA NIVEL +0.30, +3.45 Y +6.60<br>-DETALLE 1<br>-ANCLAJE PASO DE ESCALERAS EN PLATINA<br>-DETALLE 2<br>-ANCLAJE PERFIL METALICO A VIGA EN CONCRETO<br>-DETALLE 3 ANCLAJE PERFIL W8X21 EN VIGA DE CONCRETO<br>**-DETALLE** PERFIL PARA ESCALERA W 8x21 | OBSERVACIONES | FECHA<br>**OCTUBRE DE 2018** | ARCHIVO<br>ESTRUCTURALES LABORATORIOS MULTIFUNCIONALES UTP OCTUBRE 2016.dwg | ESCALA<br>**1:75**<br>PLANO No.<br>**PE 3/13** |